QUEMADOR GAS M0 100

FORNIGAS

VERSIÓN HORIZONTAL

- QUEMADOR MANUAL
- DESVIADOR DE LLAMA ALTA EFICIENCIA
- SISTEMA A.F.S. DISTINTOS GROSOR BASE
- GRUPO DE VÁLVULAS PROFESIONALES

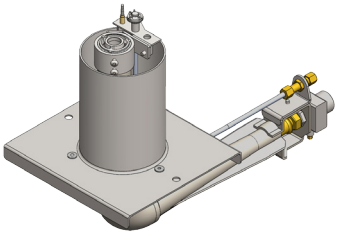

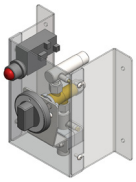

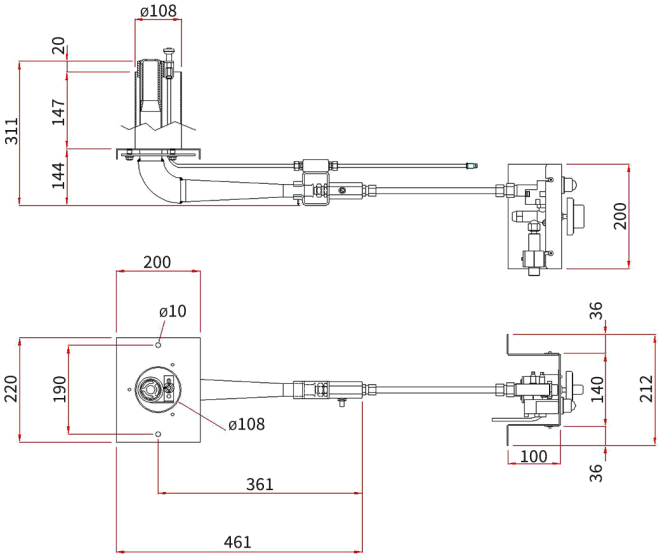

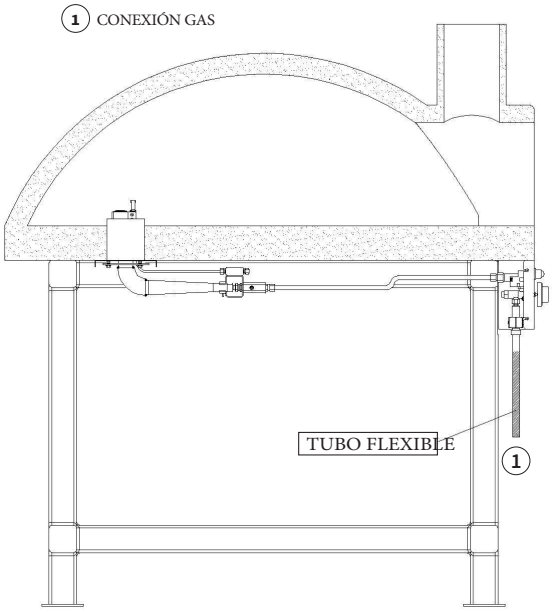

QUEMADOR GAS SERIE M (VERSIÓN HORIZONTAL)

MODELO MO 100	GAS NATURAL	LPG	LPG - BOMBONA
Potencia térmica Mín-Máx. Kw	3,6 - 9,2	5,0 - 11,0	FUNCIÓN CON BOMBONA GAS ≥ 10 Kg LPG
Potencia térmica Mín-Máx• BTU	12.283 - 31.391	17.060 - 37.533	
Presión de entrada • mbar	20,0	30,0	
Presión de entrada • W.C.	8,02	12,04	
Conexión gas	1/2"	1/2"	
Consumo Mín-Máx • m^3/h	0,38 - 0,98		
Consumo Mín-Máx • Kg/h		0,39 - 0,88	
Peso neto	8 Kg	8 Kg	

DISTRIBUIDOR EXCLUSIVO ESPAÑA Y PORTUGAL
FORNIGAS IBERICA SL
www.fornigas.com

FORNIGAS

QUEMADOR GAS M0 150

VERSIÓN HORIZONTAL

- QUEMADOR MANUAL
- DESVÍO DE LLAMA DE ALTA EFICIENCIA
- SISTEMA A.F.S. DISTINTOS GROSOR BASE
- GRUPO DE VÁLVULAS PROFESIONAL

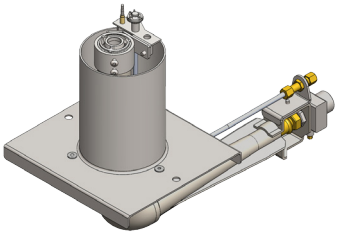

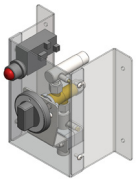

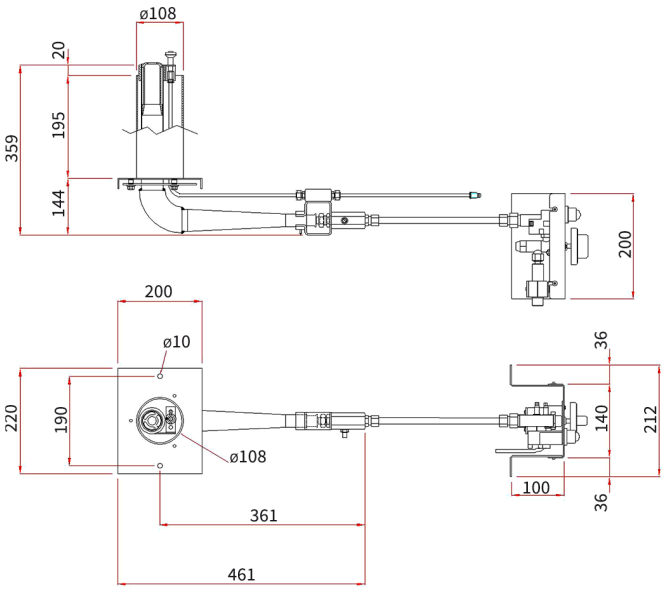

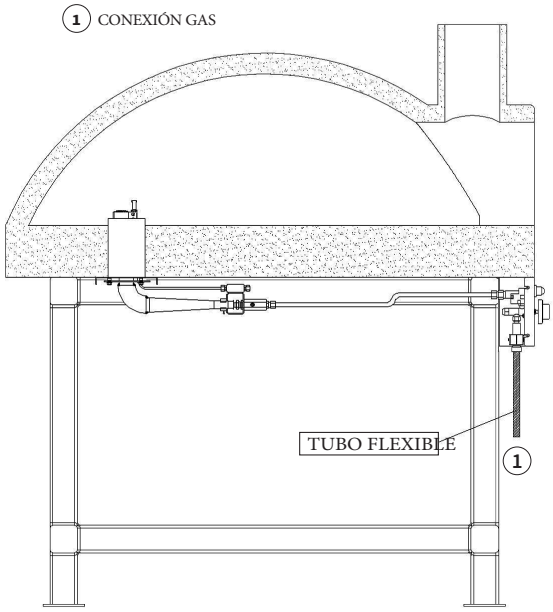

QUEMADOR GAS SERIE M (VERSIÓN HORIZONTAL)

MODELO MO 150	GAS NATURAL	LPG	LPG - BOMBONA
Potencia térmica Mín-Máx. Kw	3,6 - 9,2	5,0 - 11,0	FUNCIÓN CON BOMBONA GAS ≥ 10 Kg LPG
Potencia térmica Mín-Máx• BTU	12.283 - 31.391	17.060 - 37.533	
Presión de entrada • mbar	20,0	30,0	
Presión de entrada • W.C.	8,02	12,04	
Conexión gas	1/2"	1/2"	
Consumo Mín-Máx • m^3/h	0,38 - 0,98		
Consumo Mín-Máx • Kg/h		0,39 - 0,88	
Peso neto	8 Kg	8 Kg	

DISTRIBUIDOR EXCLUSIVO ESPAÑA Y PORTUGAL
FORNIGAS IBERICA SL
www.fornigas.com